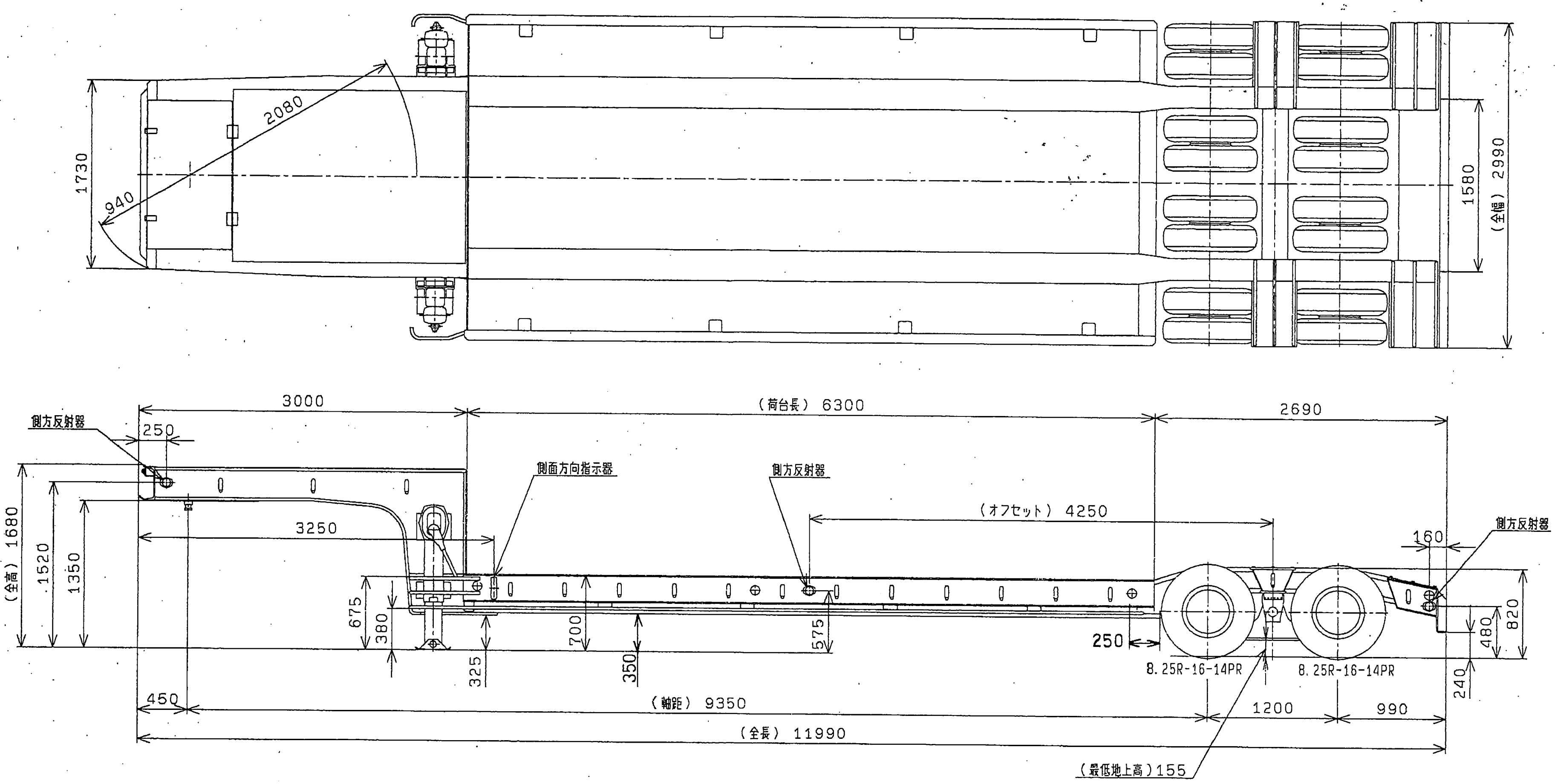

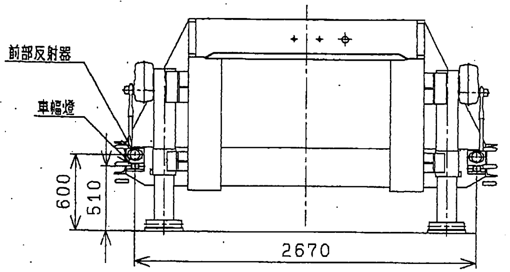

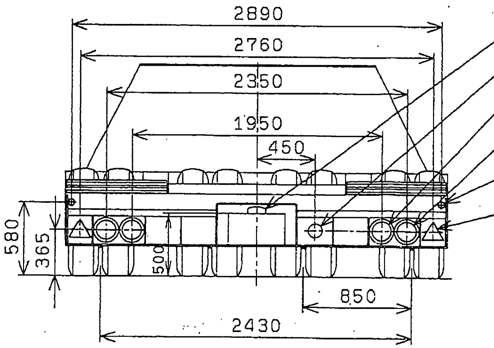

Y41414

調査	柴田	承認	佐藤 (?)	尺度	1:40	重量	Kg	東急車輛製造株式会社
製図	井上 3·3·26	担当	横田 (?)	東急TD322A-21型 セミトレーラ外観四面図				D5202-9839

配	布
控	
計	